LED strobe light model 539

Part no. BL-1735-53514



12-80 V, red, roof mount

Specifications

Bei der Pulvermühle 7a | 22453 Hamburg
+49 40 303300-0 | info@jfuehr.com | www.jfuehr.com

J. FÜHR

Part no. BL-1735-53514

Dimensions

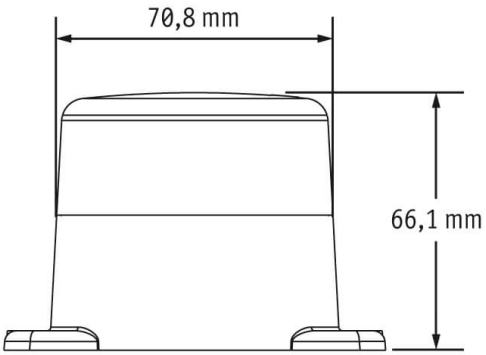

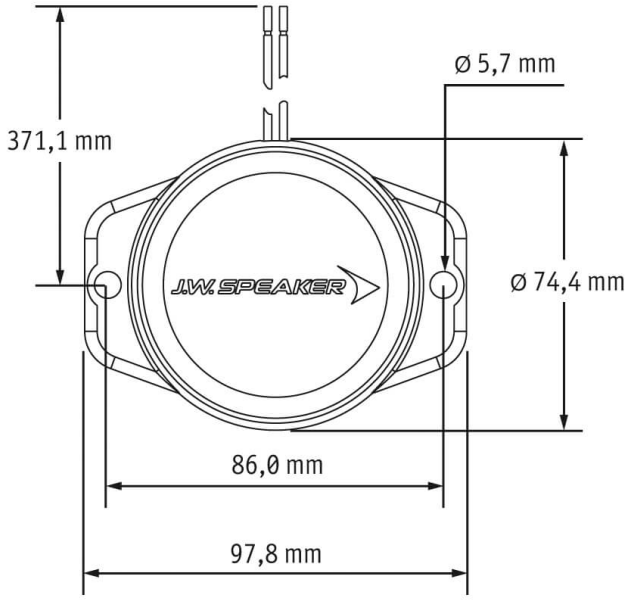

Mounting

Bei der Pulvermühle 7a | 22453 Hamburg
+49 40 303300-0 | info@jfuehr.com | www.jfuehr.com

J.FÜHR

Part no. BL-1735-53514

Others

Variants

BL-1665-53512	12-80 V, orange, Dachmontage
BL-1735-53514	12-80 V, rot, Dachmontage
BL-1737-53516	12-80 V, grün, Dachmontage
BL-1739-53518	12-80 V, blau, Dachmontage
BL-1741-53510	12-80 V, weiß, Dachmontage

Accessories

Bei der Pulvermühle 7a | 22453 Hamburg
+49 40 303300-0 | info@jfuehr.com | www.jfuehr.com

J.FÜHR